MÓDULO III CUADERNILLO 2º

TAREAS TEMAS 4, 5, 6, 7, y 8

ALUMNO:……..

GRUPO:……

Fecha de presentación:

Para entregar la semana del 15 al 19 de diciembre de 2014

Tema 4: La función de nutrición

Deberás contestar las preguntas tipo test que hay de este tema en el aula virtual del Cepa Castillo de Almansa.

1. Describe el camino que lleva el oxígeno desde las fosas nasales hasta las células de nuestro cuerpo.

2. Describe de forma resumida el tubo digestivo:

3. ¿Cuáles son las glándulas accesorias del sistema digestivo?

4. ¿Qué podrías hacer para mejorar la salud de tu corazón? ¿Cuáles de las anteriores mejoras podrías llevar a cabo en tu vida cotidiana?

5. Describe el camino del oxígeno del aire a la sangre:

6. ¿Cuál es la misión del aparato urinario?

Tema 5: La función de relación.

Deberás contestar las preguntas tipo test que hay de este tema en el aula virtual del Cepa Castillo de Almansa.

1. **Enumera y define los problemas más comunes del ojo.**

2. **Realiza un resumen del sistema nervioso atendiendo a su localización.**

3. **¿Cuáles son los principales problemas del aparato locomotor?:**

4. Pon el nombre correcto a las partes de la nariz y sus alrededores

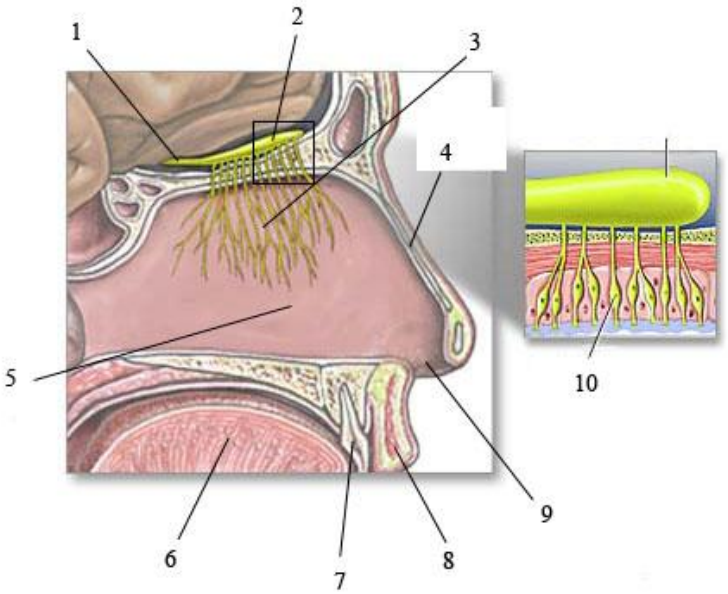

5. Pon el nombre correcto a cada una de las partes del oído

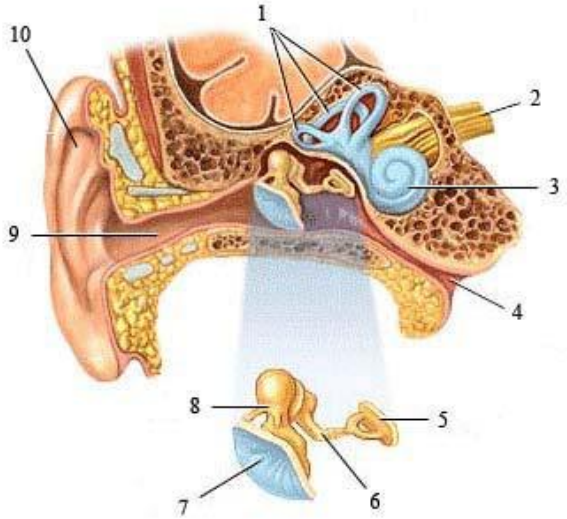

6. ¿Qué hábitos saludables conoces para el sistema nervioso?, ¿Cuáles de ellos podrías realizar?

Tema 6: La reproducción humana.

Deberás contestar las preguntas tipo test que hay de este tema en el aula virtual del Cepa Castillo de Almansa.

1. **Fases del embarazo, explica en qué consiste cada una de ellas**

2. **Explica como intervienen las hormonas en el ciclo menstrual.**

3. Enfermedades más comunes del aparato reproductor masculino.

4. Enumera y define los métodos anticonceptivos que pueden ser utilizados por la mujer.

Tema 7: Las formas y las medidas que nos rodean

1. ¿Cuál es el área y el volumen de un prisma cuadrangular cuya arista de base mide 3 cm. y de altura 5 cm? Dibuja con reglas su desarrollo plano.

2. Dibuja con reglas, el desarrollo plano de un hexaedro de base rectangular de lados 2 y 4 cm y altura 5 cm. Calcula el área de las caras y el volumen que cabe dentro de la misma.

3. ¿Cuál es el área y el volumen de un cilindro de altura 2 cm. y radio: 3 cm.?. Calcula el área de las caras y el volumen que cabe dentro del mismo.

4. ¿Cuál es el área y el volumen una pirámide cuadrangular con longitud de arista de base 8 cm. y apotema de las caras 5 cm.? Dibuja con reglas su desarrollo plano

5. ¿Cuál es el área y el volumen de un cono de generatriz 4 cm. y radio 3 cm.? Dibuja con reglas y compas su desarrollo plano *aproximado.*

Tema 8: Cómo vemos las cosas

1. Dibuja alzado, planta y perfil izquierdo de la siguiente figura, con las medidas que obtengas en la misma.

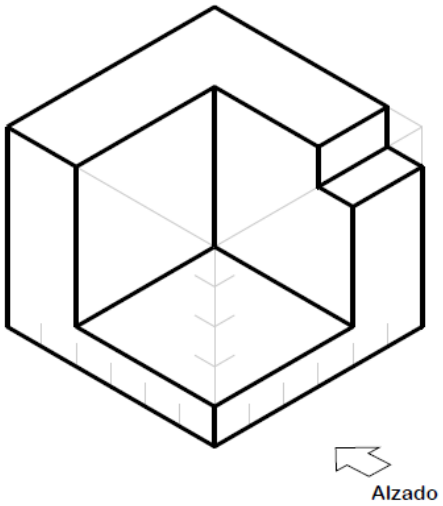

2. Dibuja alzado, planta y perfil izquierdo de la siguiente figura, con las medidas que obtengas en la misma y a escala de disminución E=1/2.

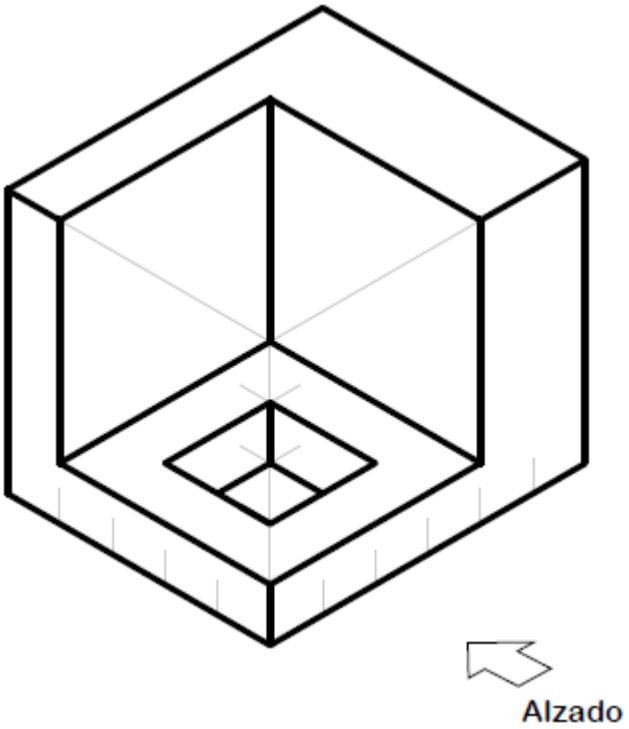

3. Dibuja alzado, planta y perfil izquierdo de la siguiente figura, con las medidas que obtengas en la misma.

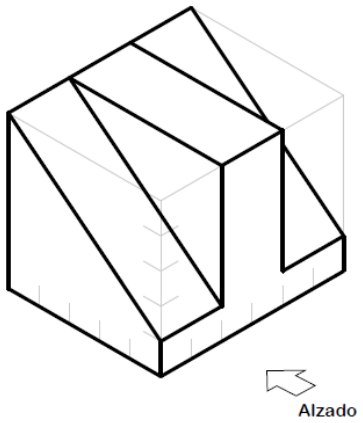

4. Dibuja alzado, planta y perfil izquierdo de la siguiente figura, con las medidas que obtengas en la misma y a escala de ampliación. E= 2/1

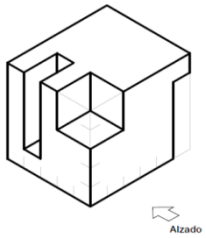
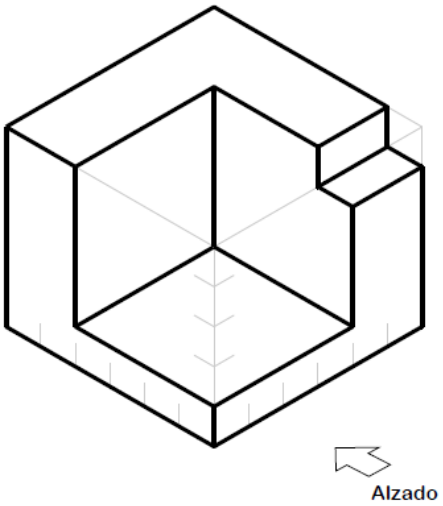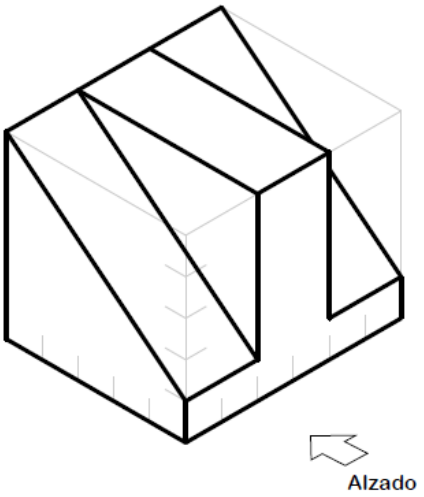
5. Acota las siguientes piezas para que no sobre ni falte ninguna medida.